RICE



LIMÓBEL



Rice

Invita a **sentarte**.
Convence a **quedarte**.

Un lugar donde el diseño
se vuelve refugio.

Designed by INWÒ



Rice



Rice es una silla diseñada para combinar confort y durabilidad, con una estética sencilla y atemporal. Su versatilidad ofrece una respuesta fiable a las necesidades del día a día.

Sencilla, honesta, versátil y acogedora. Pensada para espacios donde el confort y la estética comparten protagonismo. Rice no solo se integra, suma. Y permanece.



Sillas multifunción | Rice



Serie Rice

Rice es una familia de sillas diseñada para adaptarse a múltiples espacios y necesidades, ofreciendo soluciones versátiles y funcionales.

Designed by INWÒ

Sillas multifunción | Rice

Serie Rice

La serie Rice ofrece un conjunto de sillas que comparten una misma estructura metálica, pero se diferencian por sus acabados y configuraciones. Está disponible con asiento y respaldo en chapa de roble o nogal, así como en versión completamente tapizada. Todas las versiones pueden incorporar brazos metálicos, lo que amplía las posibilidades de uso según el espacio y la necesidad.

Además, se contempla una opción intermedia: mantener el respaldo en madera y añadir únicamente el tapizado en el asiento, aportando un extra de confort sin perder la calidez visual de la madera. Esta variedad de combinaciones permite integrar Rice en múltiples entornos, desde zonas de espera o reunión hasta espacios colectivos donde funcionalidad y estética deben convivir.



Sillas multifunción | Rice

Entornos colaborativos

Rice es una pieza que aporta personalidad, confort y presencia a los espacios de reunión. Su diseño encaja en entornos profesionales sin perder carácter ni calidez. El tapizado azul introduce una nota de color vibrante que dinamiza la escena, mientras que la estructura en negro texturado añade contraste y solidez. Un diseño con identidad y estética.





Sillas multifunción | Rice



Sillas multifunción | Rice

Office

En el office, Rice sin brazos se viste de terracota vibrante para acompañar la mesa Nature, creando un espacio cálido y acogedor. La estructura negra texturada aporta contraste y firmeza, mientras que los tonos saturados invitan a sentarse, compartir y relajarse. Un ambiente pensado para fomentar pausas agradables y conversaciones espontáneas, donde el color y el diseño trabajan juntos para hacer del comedor un lugar en el que siempre apetece volver a estar.





Sillas multifunción | Rice



Contract

En entornos de oficina y contract, la serie Rice se adapta con versatilidad y estilo. Las distintas versiones — *con brazos o sin, tapizadas en su totalidad o con asiento tapizado y respaldo en roble* — permiten crear combinaciones personalizadas. Los acabados en amarillo y gris, junto con la estructura en terracota, aportan calidez y modernidad. Las sillas se integran alrededor de la mesa redonda Lemon, formando espacios colaborativos cómodos y elegantes. Rice responde a las necesidades del contract, combinando diseño y resistencia para ambientes profesionales dinámicos.



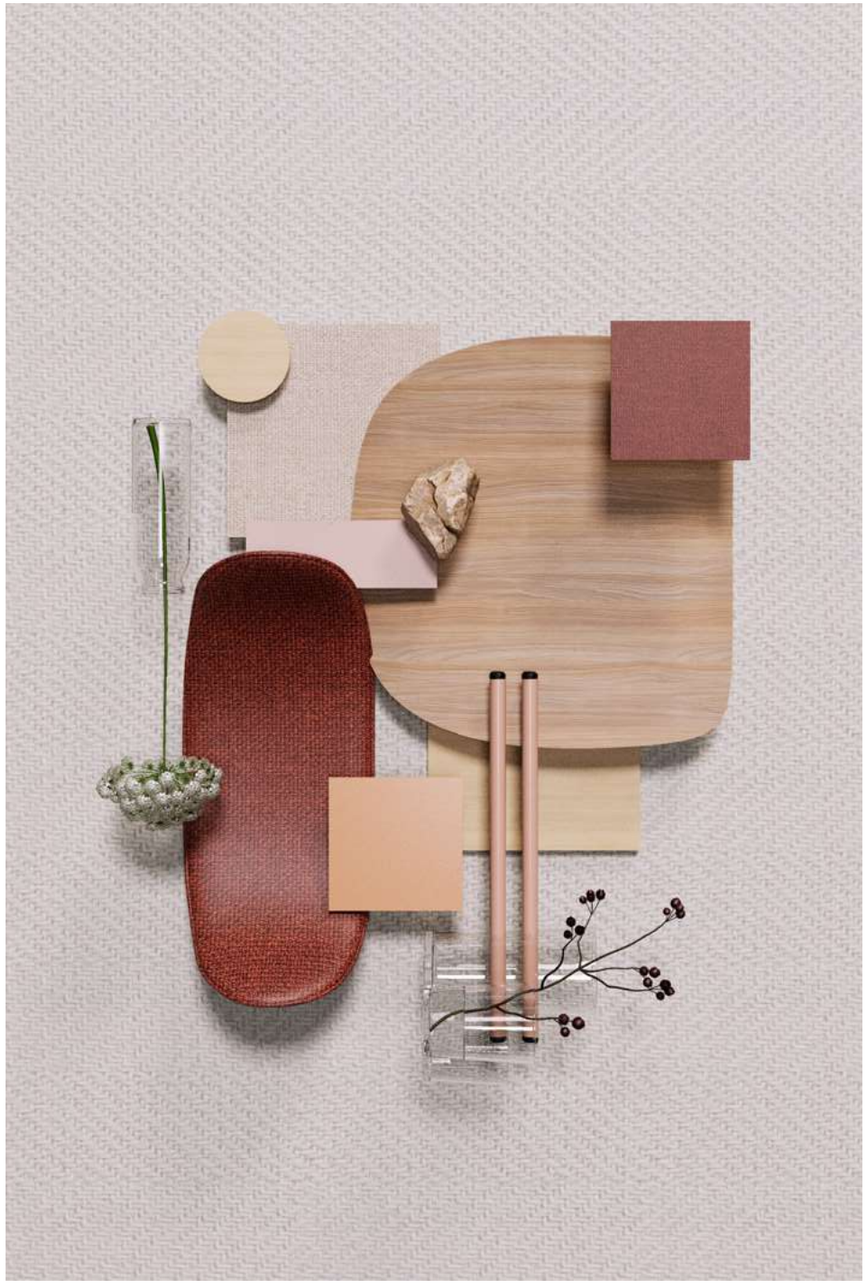



Rice Nogal

Sillas multifunción | Rice

Rice Nogal espacios actuales

El acabado en nogal de Rice aporta una sensación de seriedad y elegancia, perfecta para espacios contract o salas de reunión que demandan una imagen profesional y sofisticada. Sin embargo, la estructura en rosa pastel suaviza el conjunto, introduciendo un aire fresco y contemporáneo que rompe con la rigidez habitual de estos ambientes. Esta combinación ofrece una propuesta equilibrada, que combina tradición y modernidad, y aporta personalidad sin perder formalidad. Rice en nogal con estructura rosa es una opción versátil para quienes buscan espacios funcionales con un toque diferenciador.





Sillas multifunción | Rice

Formación

En entornos formativos, Rice ofrece una solución cómoda y visualmente atractiva. Con respaldo en roble y asiento tapizado en azul, mantiene una estética cálida sin perder frescura. La estructura en azul denim aporta cohesión cromática y un aire actual que encaja en aulas modernas. Su diseño facilita la concentración y el confort durante sesiones prolongadas, adaptándose a la dinámica del aprendizaje. Rice demuestra que funcionalidad y cuidado estético también pueden formar parte del aula.

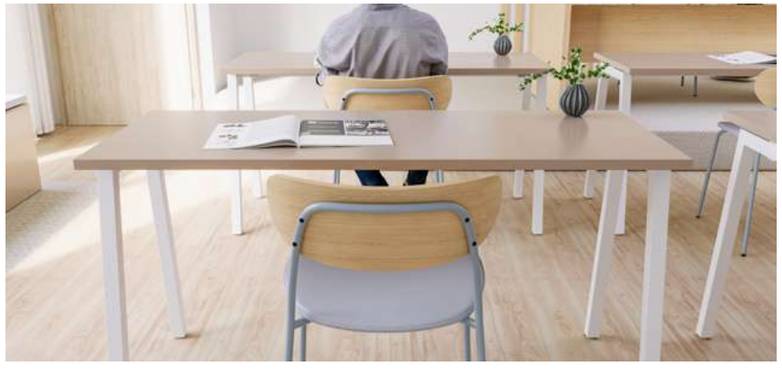



Sillas multifunción | Rice

Rice es una silla pensada para responder a las necesidades de espacios versátiles y actuales. Su diseño claro, honesto y bien proporcionado le permite adaptarse con naturalidad a múltiples contextos: desde zonas de reunión o formación, hasta cafeterías, oficinas y espacios colaborativos. Disponible con y sin brazos, en versiones de madera vista o tapizadas, Rice ofrece soluciones que combinan estética, confort y durabilidad.

La variedad de acabados y configuraciones permite ajustarse tanto a proyectos sobrios como a propuestas más expresivas, sin perder coherencia formal. La posibilidad de incorporar distintos colores en estructuras y tapizados amplía aún más su potencial decorativo, sin renunciar nunca a la funcionalidad. Rice transmite cercanía, calidez y equilibrio. Una silla que se integra, suma y permanece. Diseñada para estar presente en el día a día, sin imponerse, pero aportando siempre valor. Una propuesta atemporal, pensada para durar y convivir con los cambios de cada entorno.





Información técnica

Modelos



Rice Roble



Rice Nogal



Rice tapizada



Rice Roble con brazos



Rice Nogal con brazos



Rice tapizada con brazos

Acabados estructura

Blanco · Grafito · Gris · Negro

Amarillo 1003 · Azul 5012 · Naranja 2000 · Verde 6034 · Rosa pastel · Terracota · Turquesa · Mostaza · Gris Arcilla · Verde Arcilla · Verde Oliva · Azul Deep

Acabados asiento y respaldo



Roble Alba



Nogal

Tapizados

Rice está disponible en toda nuestra gama de tapizados, excepto Bonday.

Ver tapizados

Medidas

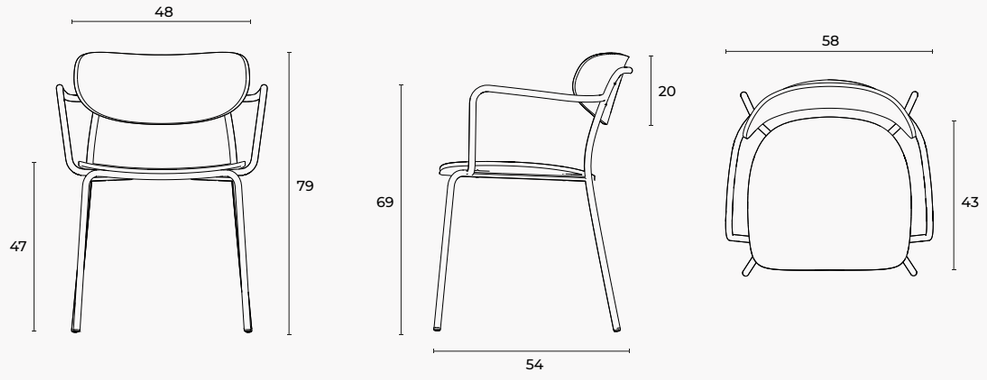



LIMOBEL INWO