DILE THE ART OF SEATING

ATIKA

RESPALDO ELEVABLE EN ALTURA Y LUMBAR REGULABLE

VERSIÓN TABURETE Y CONFIDENTE

FABRICADO EN LA UNIÓN EUROPEA

EN 1335-1:2021 1335-2:2019

Atika representa el impulso, la renovación y la adaptación a las exigencias de los nuevos entornos corporativos: más ligeros, más eficientes, más productivos, mejores. Atika es alta tecnología: Movimiento sincronizado autopesante controlando la tensión de cada usuario y con posibilidad de bloqueo con antishock y brazos ergonómicos con opción de 2D y 4D.
Todos estos detalles hacen que Atika sea una silla operativa polivalente con las mayores exigencias del mercado en sillería de uso intensivo pero con niveles de precios muy competitivos.



3 pág. Silla giratoria



6 pág. Cotas
7 pág. Atika sostenible
8 pág. Ergonomía
9 pág. Acabados
10 pág. Instrucciones de uso / Brazos
14 pág. Instrucciones de uso / Mecanismos
16 pág. Instrucciones de montaje
17 pág. Certificados, mantenimiento, limpieza y garantía

01.

Respaldo

Regulable en altura con lama de acero con acabado en negro.
Estructura de respaldo en inyección plástica de nylon (poliamida) color negro, reforzado con 30% de fibra.
Respaldo en malla técnica de alta resistencia cuyas características son:

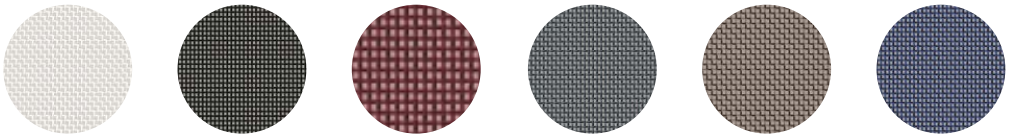

01 / Blanco **02** / Negro **18** / Rojo **22** / Gris **26** / Marrón **27** / Azul

Espesor: 1.15 mm.
Peso del tejido (UNI 9213/3): 560 gr/m2.
Densidad de hilos en urdimbre (UNI 1049/2): 6.1 hilos/cm.
Densidad de hilos de trama (UNI 1049/2): 5.3 hilos/cm.
Carga de rotura en urdimbre (UNI EN ISO 1421): 310 kg/5cm.
Carga de rotura en trama (UNI EN ISO 1421): 270 kg/5cm.
Alargamiento en la rotura en urdimbre (UNI EN ISO 1421): 21%.
Alargamiento en la rotura en trama (UNI EN ISO 1421): 15%.
Resistencia a la fatiga: EN 1728/00 / EN 15
Resistencia a la luz: EN ISO 4892-2/06.
Solidez del color al frotamiento EN ISO 10
Resistencia a la abrasión: EN ISO 12947-2/
Composición: PVC 70% / Poliéster 30%



Ajuste lumbar mediante regulación de la altura del respaldo.



02.

Asiento

Interior fabricado mediante madera de haya contrachapada (MQ cert. 07-175), recubierta de espuma ignífuga (UNE EN 1021-2/06 / BS-5852/06) de poliuretano expandido de alta densidad de 68 kg/m^3 (EN ISO 845).



04.

Columna de gas, bases y ruedas

- Elevación mediante columna de gas negra Clase 4, testado para usuarios de hasta 150 kg.
- Base plana de aluminio pulido de 72 cm de diámetro. Va acompañada de ruedas dobles engomadas en Desmopán de 65 mm de diámetro con embellecedor cromado.
- Base plana de nylon negro de 68 cm de diámetro. Va acompañada de ruedas dobles de nylon engomadas en Desmopán de 65 mm de diámetro.
- El perno de unión con la base dispone de un anillo de nylon circular para evitar ruidos cuando se usa en bases metálicas o de aluminio.
- Opcional: Tapones antideslizantes de nylon negro.



03.

Mecanismo autopesante sincro desplazador / sincro (BS 5459 part 2/00 A.5.5 / ANSI BIFMA x5.1-2011/5/6/10)

El mecanismo Sincro realiza un movimiento basculante sincronizado del asiento y del respaldo sobre el eje central de la silla pero de modo independiente en modelos que no son monocarcasa.
Es decir, podemos ajustar el grado de inclinación de respaldo y asiento de forma conjunta.
El mecanismo Sincro desplazador, además dispone de un desplazador de asiento con 5 diferentes posiciones para adaptar la profundidad de la posición sedente y un recorrido de 6 cm.

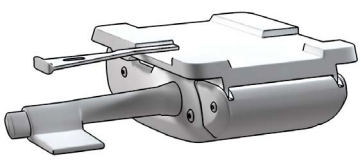

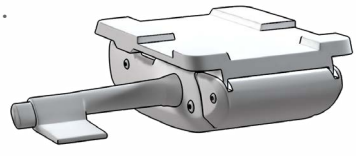

Dispone de las siguientes características:
- Hasta 20º de inclinación de respaldo, con 5 posiciones de bloqueo con botón.
- Hasta 6º de inclinación de asiento, siendo la posición de trabajo de 0º.
- Función de auto-pesaje desde 65 a 150 kg.

05.
Brazos (Opcionales)



- BR02/BR23: Regulable en altura, en inyección de polipropileno de color negro o blanco. Reposabrazos en inyección de poliuretano de color negro.
1. Regulación en altura 11 cm, con 10 posiciones de bloqueo.

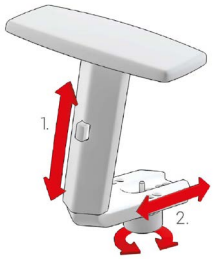

BR26: 2D, en inyección de polipropileno de color negro. Reposabrazos en poliamida.
1. Regulación en altura 8 cm, con 9 posiciones de bloqueo.
2. Regulación de la anchura entre reposabrazos, hasta 3 cm por cada lado.



-BR03: 3D, en inyección de polipropileno de color negro. Reposabrazos en inyección de poliuretano de color negro.
1. Regulación en altura 11 cm, con 10 posiciones de bloqueo.
2. Regulación multiposición del reposabrazos. Tiene un desplazamiento de 19 cm hacia delante y atrás, y 6 cm en sentido lateral, pudiendo adoptar cualquier posición entre esas medidas.

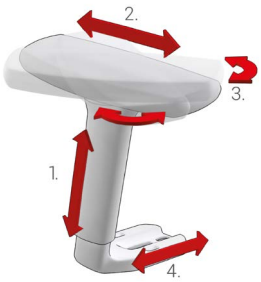

-BR04: 4D, en inyección de polipropileno de color negro. Reposabrazos en poliuretano.
1. Regulación en altura 7 cm, con 6 posiciones de bloqueo.
2. Regulación de la profundidad del reposabrazos, 3 cm en cada sentido.
3. Rotación del reposabrazos, 30º máximo en cada sentido.
4. Regulación de la anchura entre reposabrazos, hasta 3 cm por cada lado.



06.

Reposacabezas (Opcionales)
Exterior de reposacabezas en inyección plástica de polipropileno color negro, 100% reciclable. Tratamiento ignífugo opcional (UNE 23727/90 / UNE 23721/90 / UNE 23724),
Reposacabezas en espuma ignífuga (UNE EN 1021-2/06 / BS-5852/06) de poliuretano expandido de alta densidad de 60 kg/m³ (EN ISO 845).

1. Regulación en altura (7cm).
2. Regulación de inclinación (40º).

¡MUY IMPORTANTE!

El reposacabezas no se puede incorporar una vez entregada la silla, la mecanización para el anclaje del reposacabezas al respaldo se realiza en fábrica.

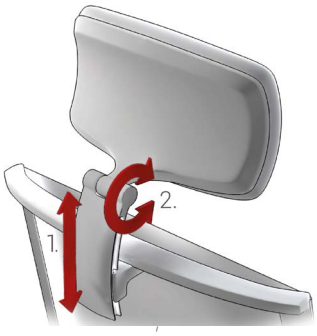

Exterior de reposacabezas en inyección plástica de poliuretano.
Reposacabezas en poliamida.

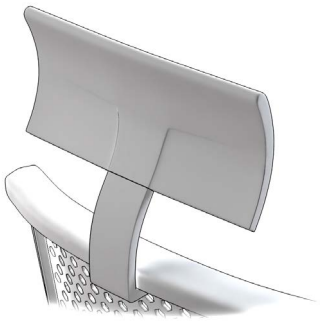









07.

Kit conversión taburete
Disponible en cuatro opciones:
- Columna de gas negra con aro reposapiés de acero cromado (44 cm Ø), regulable en altura y tapones antideslizantes de nylon negro.
- Columna de gas negra con aro reposapiés de acero cromado (44 cm Ø), regulable en altura y ruedas dobles engomadas en Desmopán de 65 mm de diámetro con embellecedor cromado.
- Columna de gas negra con aro reposapiés de nylon negro (44 cm Ø), regulable en altura y tapones antideslizantes de nylon negro.
- Columna de gas negra con aro reposapiés de nylon negro (44 cm Ø), regulable en altura y ruedas dobles de nylon engomadas en Desmopán de 65 mm de diámetro.



09.

Perchero (Opcional)
En varilla de acero de 11 mm de diámetro, con cromado de 12 a 15 micras de grosor.
Válido para las tres opciones de respaldo. Es compatible con los dos modelos de reposacabezas.

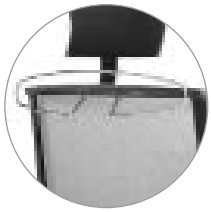

08.

Soporte lumbar regulable (Opcional)
En inyección plástica de polipropileno.
Regulación en altura 8 cm, regulación en profundidad, 2 cm.



¡MUY IMPORTANTE!

El soporte lumbar regulable no se puede incorporar una vez entregada la silla, la mecanización para el anclaje del soporte lumbar regulable al respaldo se realiza en fábrica.

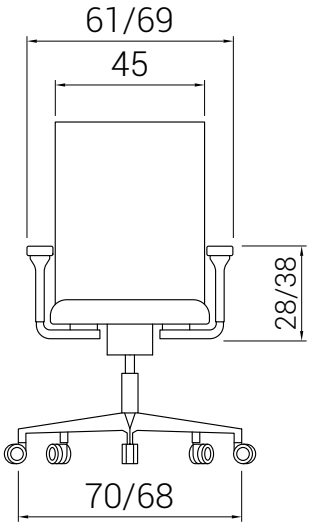
61/69
45
28/38
70/68

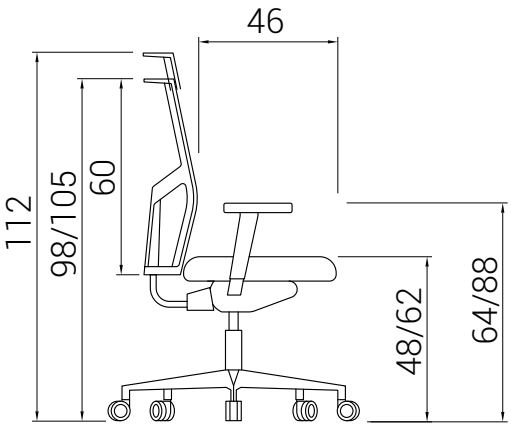
46
112
98/105
60
48/62
64/88

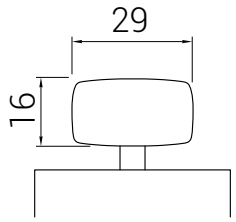
29
16


17/24

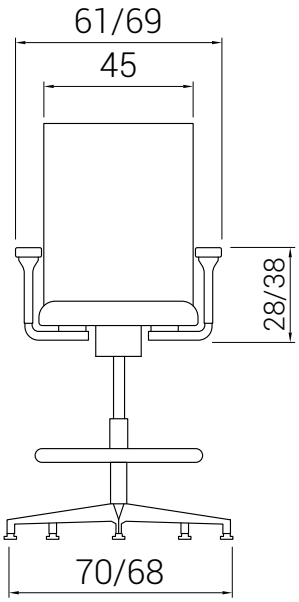
61/69
45
28/38
70/68

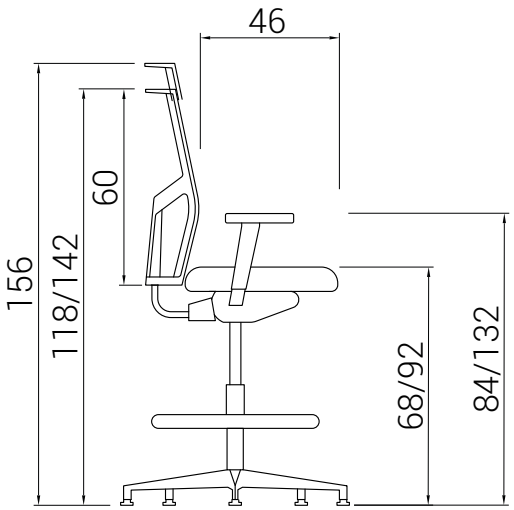
46
156
118/142
60
68/92
84/132

DILE THE ART OF SEATING

ATIKA
SOSTENIBLE

74%
RECICLABLE

53% Metal
16% Polipropileno
6% Madera
11% Otros plásticos
14% Otros

RESPALDO
Inyección plástica de nylon.
Malla técnica de alta resistencia.



ASIENTO
Interior en madera contrachapada de haya recubierto de espuma de poliuretano.

MECANISMO
en acero.

BASE
de aluminio pulido.

RUEDAS
dobles engomadas en Desmopán.

EN 1335-1:2021 1335-2:2019

- ✓ Embalaje de cartón 100% reciclable, elaborado con 90% de material reciclado.
- ✓ Dileoffice está certificada ISO 9001:2015, 14001:2015 y 14006:2020. Se cuidan meticulosamente todas las fases del proceso productivo, desde la recepción de componentes hasta la salida de producto terminado, para reducir al mínimo el impacto ambiental.
- ✓ Las sillas de Dileoffice son evaluadas por AIDIMME para certificar el cumplimiento de las normas UNE EN propias de cada producto.

Ultima revisión diciembre 2025

- ✓ En caso que sea necesario reemplazar toda la silla o alguna de sus partes, se informará al cliente final sobre la gestión de reciclado de cada elemento en base a la composición de los materiales.
- ✓ El transporte se realiza mediante rutas programas, primando el ahorro de combustible. Usamos camiones propios, siempre buscando el aprovechamiento máximo del volumen, y minimizando el volumen en los embalajes.
- ✓ El porcentaje de reciclabilidad se obtiene de una media de los elementos que componen la familia analizada.

ISO 9001:2015 ISO 14001:2015

DILE THE ART OF SEATING

DILE
ERGONOMÍA

UNA **POSTURA CORRECTA** ES FUNDAMENTAL PARA **EVITAR PROBLEMAS FÍSICOS.**

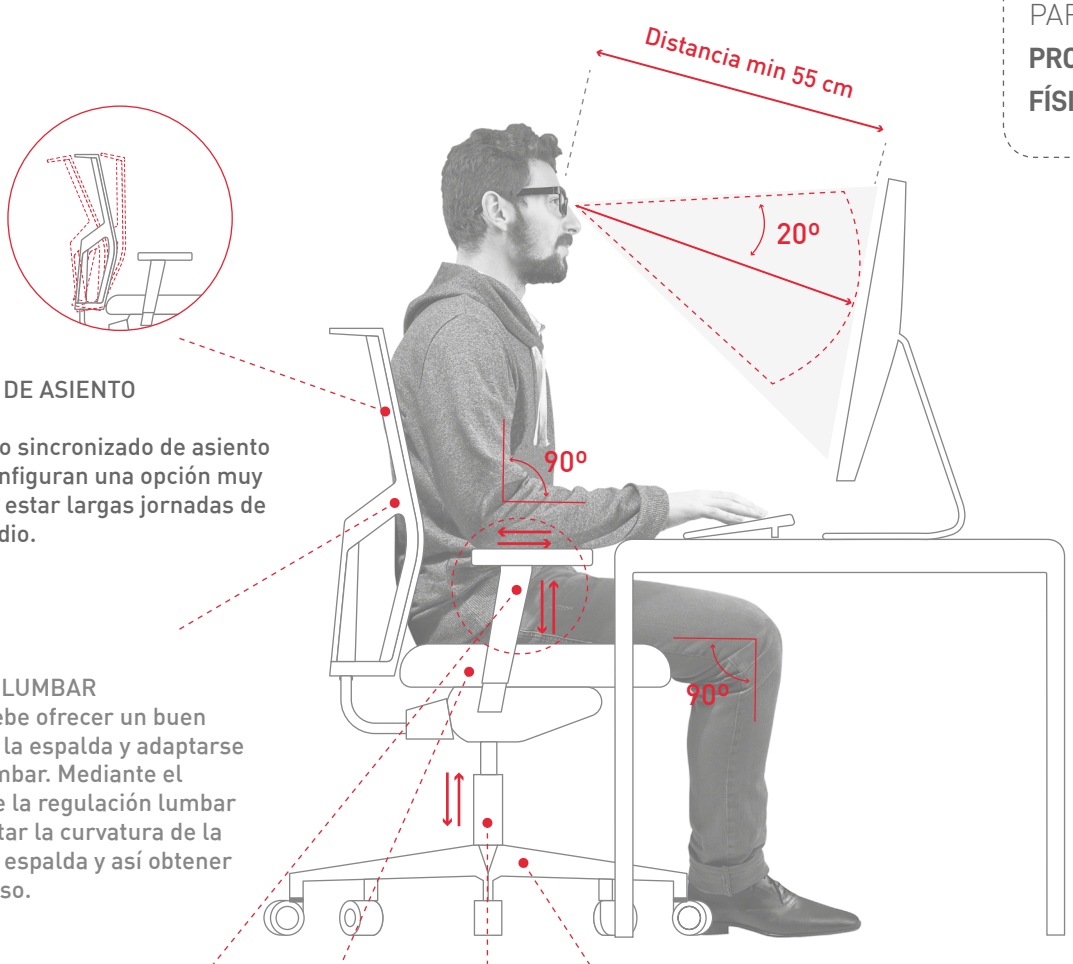

01.
INCLINACIÓN DE ASIENTO Y RESPALDO
Un movimiento sincronizado de asiento y respaldo, configuran una opción muy acertada para estar largas jornadas de trabajo o estudio.

02.
REGULACIÓN LUMBAR
El respaldo debe ofrecer un buen apoyo en toda la espalda y adaptarse a la región lumbar. Mediante el mecanismo de la regulación lumbar se puede ajustar la curvatura de la silla a la de la espalda y así obtener mayor descanso.

03.
BRAZOS REGULABLES
Los antebrazos deben estar paralelos a la superficie de trabajo formando un ángulo recto con el brazo.

04.
CONSISTENCIA DEL ASIENTO
El asiento debe proporcionar firmeza y adaptación a la fisionomía del usuario.

05.
REGULACIÓN DE LA SILLA EN ALTURA
El poder regular la altura permite que la postura sea la adecuada, teniendo los pies apoyados comodamente en el suelo y los muslos en posición horizontal.

06.
BASES
La base de la silla debe disponer de 5 puntos de apoyo de las ruedas con el suelo, para facilitar su movimiento sin mucho esfuerzo.

07.
TAPICERÍA
Dependiendo del sector del empleo y el clima deberá escogerse un tejido u otroa.

"No olvides realizar pausas para estirar y moverte regularmente"

ATIKA
ACABADOS

01 BASIC (G01)
C7 C4 C21 C22 C19 C10 C23 C5 C2

02 URUGUAY (G01)
UR7 UR2 UR3 UR4 UR5 UR6 UR1 UR8

03 HERITAGE (G01)
HE12 HE10 HE9 HE16 HE4 HE14 HE23 HE19

04 VISUAL (G02)
VS12 VS8 VS26 VS3 VS2 VS23 VS21 VS6 VS5 VS1

05 CRYSTAL (G02)
CR1 CR2 CR3 CR4 CR5 CR6 CR7 CR8 CR9

06 RELIFE (G02)
RF11 RF4 RF18 RF5 RF3 RF13 RF14 RF9 RF2 RF8 RF1

07 ONE (G02)
ON6 ON10 ON5 ON4 ON1 ON8 ON7 ON2 ON3

08 BABEL (G02)
BB1 BB2 BB3 BB7 BB9 BB8 BB4 BB5 BB6

09 TONAL (G03)
TO11 TO7 TO8 TO9 TO3 TO10 TO4 TO5 TO1 TO2

10 JUST (G03)
JU1 JU2 JU3 JU4 JU5 JU6 JU7 JU8 JU9 JU10

11 FELICITY (G03)
FE2 FE7 FE11 FE12 FE13 FE3 FE6 FE10 FE14 FE15

12 VALENCIA (G03)
VA16 VA9 VA10 VA6 VA15 VA5 VA7 VA11 VA14 VA38

13 ERA (G04)
ER1 ER2 ER3 ER4 ER5 ER6 ER7 ER8 ER9 ER10

14 RIVET (G04)
RV1 RV2 RV3 RV4 RV5 RV6 RV7 RV8

15 PIEL FLORIDA (G04)
PL8 PL4 PL5 PL3 PL7 PL6 PL1 PL9 PL18

1. Brazos

BR02/BR23

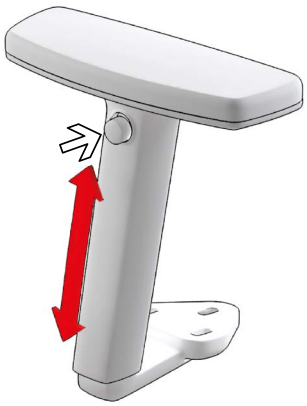

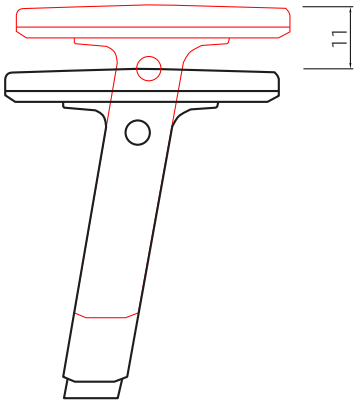

REGULACIÓN EN ALTURA
Presionar botón del brazo (flecha) y sin soltarlo, ajustar la altura del brazo. Una vez en la posición deseada, soltar el botón.

BR26

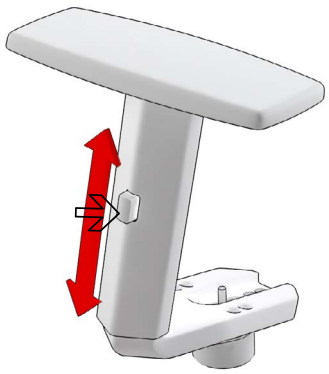

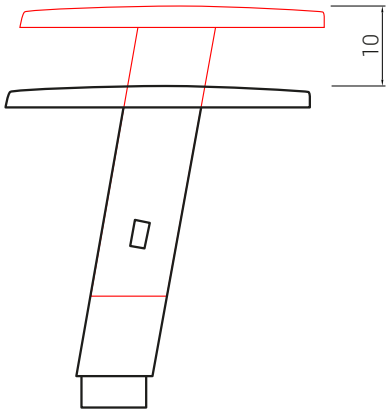

REGULACIÓN EN ALTURA
Presionar botón del brazo (flecha) y sin soltarlo, ajustar la altura del brazo. Una vez en la posición deseada, soltar el botón.

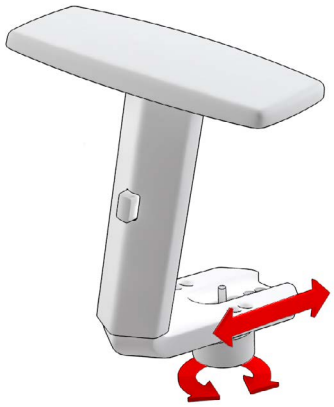

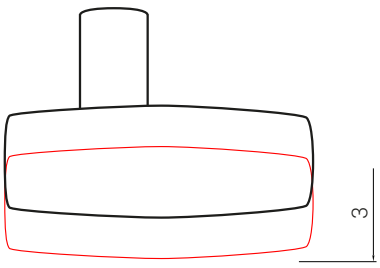

REGULACIÓN DE ANCHURA DE LOS BRAZOS
Aflojamos el tornillo situado en la parte inferior. Movemos el brazo hasta la posición deseada. Apretamos nuevamente el tornillo inferior.

BR03

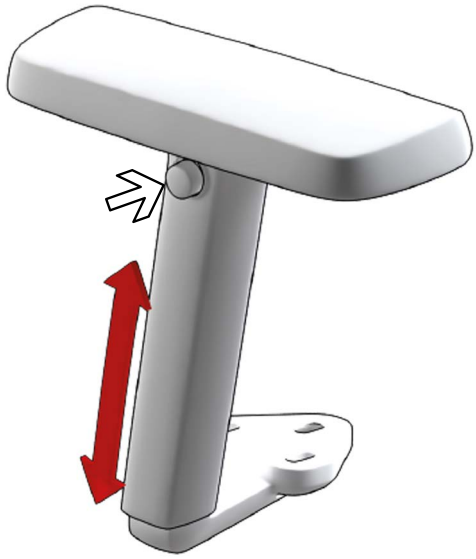

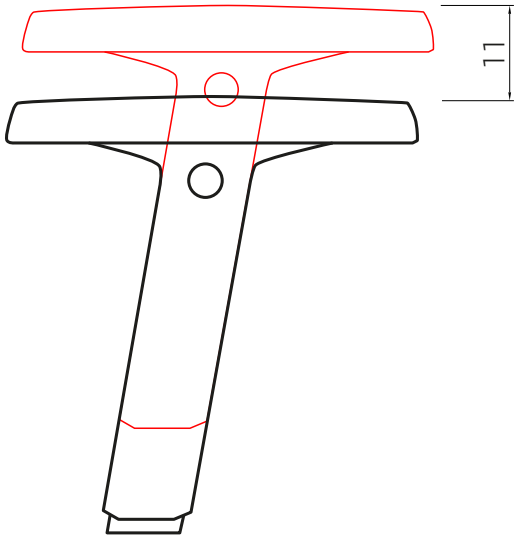

REGULACIÓN EN ALTURA

Presionar botón del brazo (flecha) y sin soltarlo, ajustar la altura del brazo. Una vez en la posición deseada, soltar el botón.



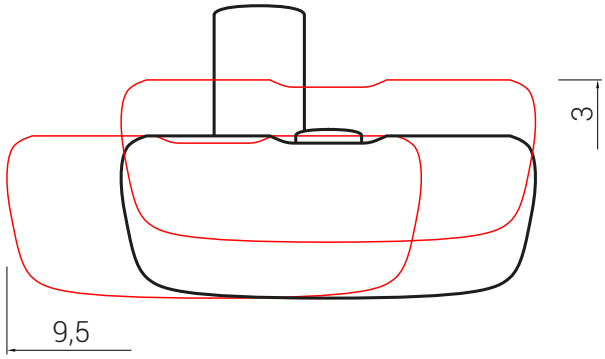

REGULACIÓN MULTIPOSICIÓN

Presionar botón del brazo (flecha) y sin soltarlo, ajustar la posición del reposabrazos, tanto en sentido longitudinal como transversal. Una vez en la posición deseada, soltar el botón. Se desplaza en cada sentido 9.5 cm longitudinalmente y 3 cm transversalmente.

BR04

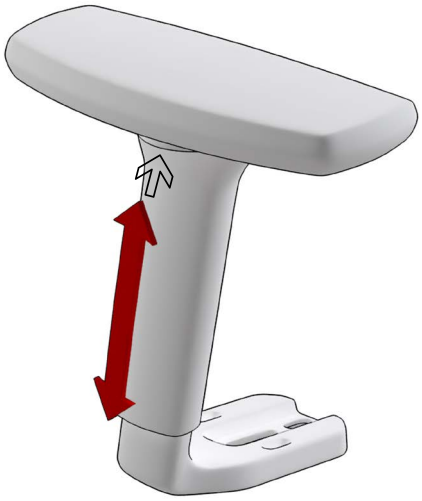

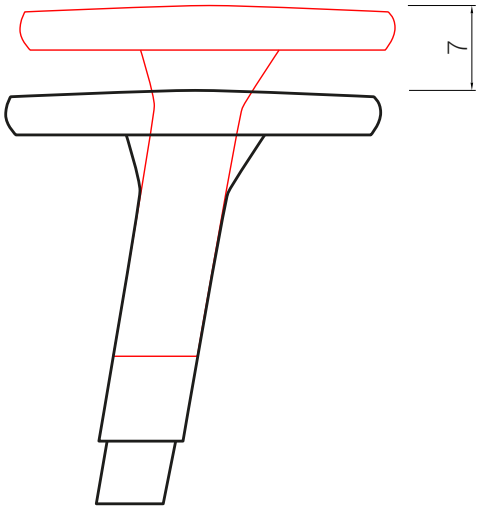

REGULACIÓN EN ALTURA

Presionar botón del brazo (flecha) y sin soltarlo, ajustar la altura del brazo. Una vez en la posición deseada, soltar el botón.



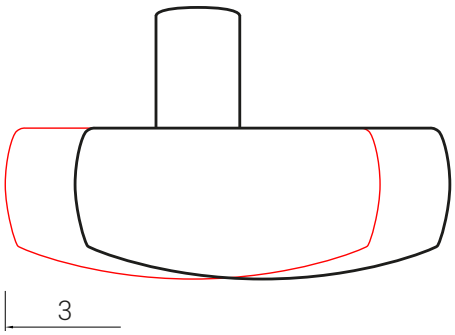

REGULACIÓN DE LA PROFUNDIDAD DEL REPOSABRAZOS

Presionando el reposabrazos con firmeza, hacemos fuerza hacia delante o atrás para desplazarlo a la posición deseada. Se desplaza 3 cm en cada sentido.

BR04



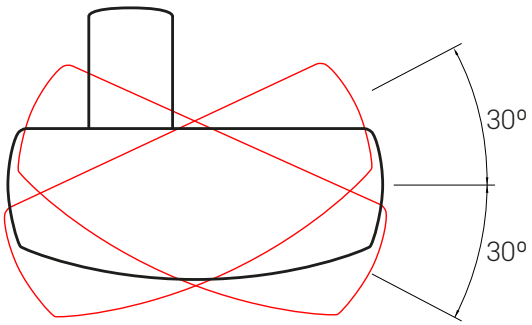

ROTACIÓN DEL REPOSABRAZOS

Presionando el reposabrazos con firmeza, hacemos fuerza girando el reposabrazos hacia el interior o el exterior, hasta posicionarlo en la posición deseada.

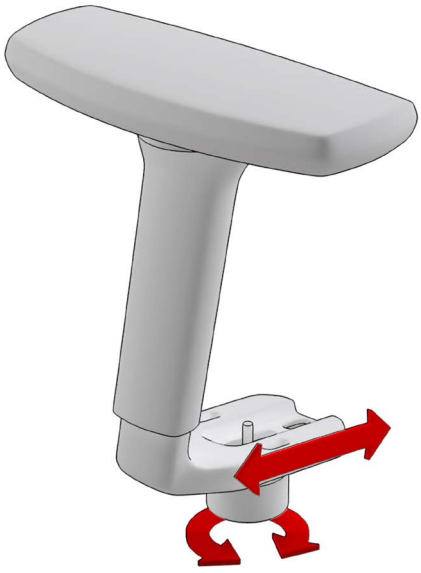

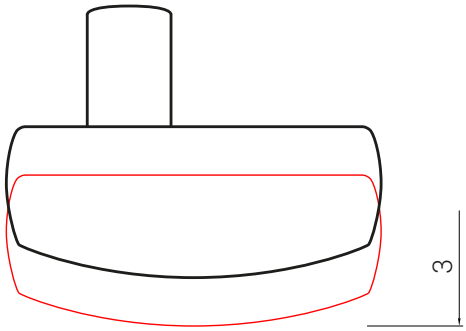

REGULACIÓN DE ANCHURA DE LOS BRAZOS

Aflojamos el tornillo situado en la parte inferior. Movemos el brazo hasta la posición deseada. Apretamos nuevamente el tornillo inferior.

2. Mecanismos

MECANISMO SINCRO DESPLAZADOR

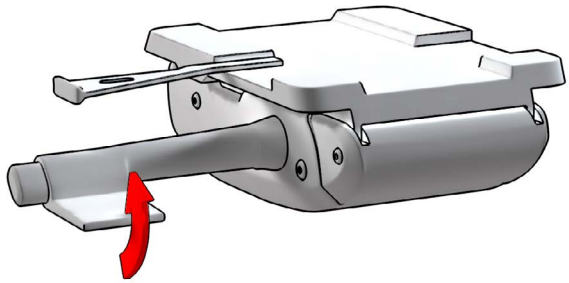



ELEVACIÓN A GAS

Elevando la maneta desbloqueamos la columna de gas. Sin peso la silla se eleva. Con el usuario sentado, la silla desciende. Una vez soltamos la maneta volvemos a bloquear la columna de gas.

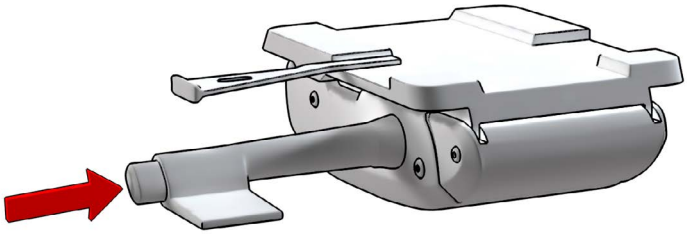





AJUSTE PARA LA INCLINACIÓN DEL ASIENTO/RESPALDO (SINCRO)

En el extremo de la maneta a elevación a gas disponemos de un botón. Presionando el mismo liberamos el dispositivo sincro, el cual permite, con el usuarios sentado, modificar sincronizadamente el ángulo de inclinación de asiento y respaldo. Soltando el botón fijamos asiento y respaldo en la posición deseada. Para desbloquarlo, pulsar el botón y ejercer peso con nuestra espalda.

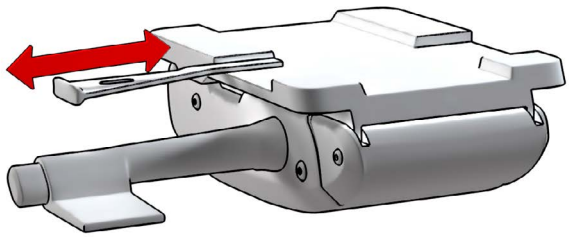



AJUSTE DEL DESLIZAMIENTO DEL ASIENTO (TRASLA)

Pulsando la palanca liberamos el desplazador del asiento. Una vez desplazado a la posición deseada, tiramos hacia afuera dejando la palanca en la posición inicial, y fijando la posición del asiento.

IMPORTANTE: No mover la palanca hacia adelante o atrás, se pueden producir daños.

MECANISMO SINCRO

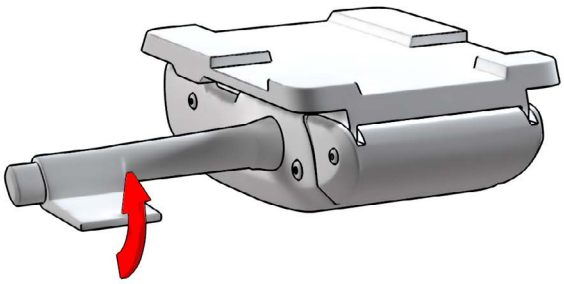



ELEVACIÓN A GAS

Elevando la maneta desbloqueamos la columna de gas. Sin peso la silla se eleva. Con el usuario sentado, la silla desciende. Una vez soltamos la maneta volvemos a bloquear la columna de gas.

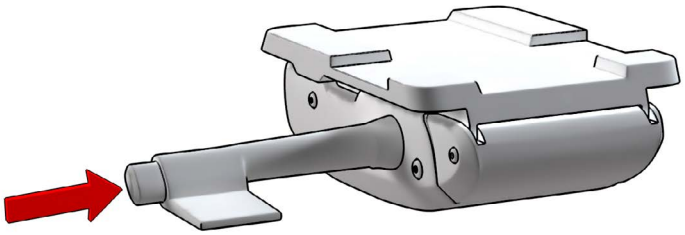





AJUSTE PARA LA INCLINACIÓN DEL ASIENTO/RESPALDO (SINCRO)

En el extremo de la maneta a elevación a gas disponemos de un botón. Presionando el mismo liberamos el dispositivo sincro, el cual permite, con el usuarios sentado, modificar sincronizadamente el ángulo de inclinación de asiento y respaldo. Soltando el botón fijamos asiento y respaldo en la posición deseada. Para desbloquarlo, pulsar el botón y ejercer peso con nuestra espalda.

DILE THE ART OF SEATING

ATIKA
INSTRUCCIONES DE MONTAJE

5x  1x  1x  1x  1x 

1.

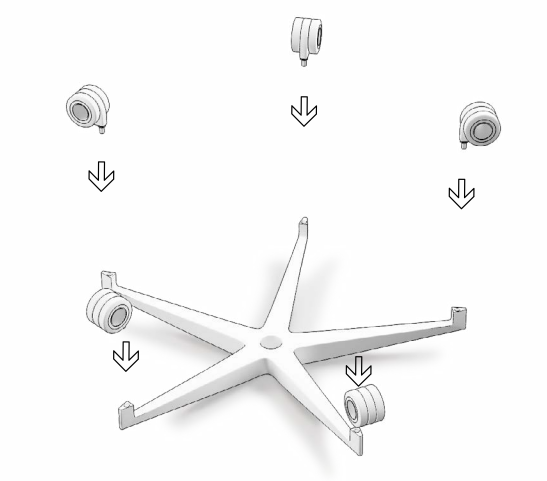

2.

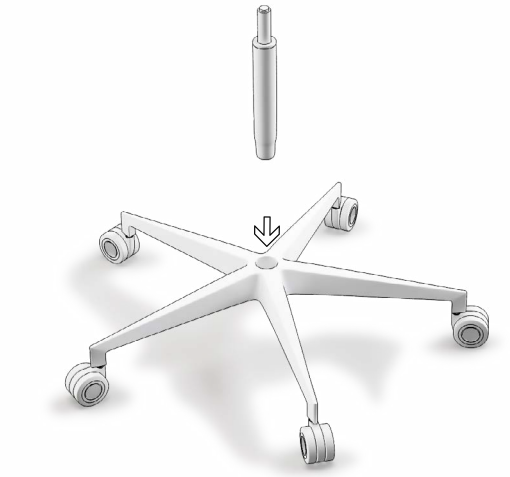

3.

¡MUY IMPORTANTE!
Introducir el respaldo con la inclinación adecuada respecto a la lama. No forzar, dejar caer por su propio peso.



4.



CERTIFICADOS

DILE dispone de los certificados de calidad ISO 9001, que establece los requisitos que una empresa debe cumplir para tener un correcto sistema de gestión de la calidad instaurado en su sistema productivo, la ISO 14001, que implica un compromiso y una gestión sostenible con el medio ambiente, y la ISO 14006, que es una garantía certificable de que una organización identifica, controla y minimiza el impacto ambiental de sus productos y/o servicios en todas las fases de su ciclo de vida incluyendo la fase de proyecto y diseño de los mismos.

AIDIMME es el Instituto Tecnológico Metalmecánico, Mueble, Madera, Embalaje y Afines. Aidimme es quién testea nuestras sillas y emite los certificados que acreditan su ergonomía, durabilidad y resistencia.

Atika dispone del certificado UNE EN 1335-1:2021 y UNE EN 1335-2:2019.

FAMO es la Asociación de fabricantes de Mobiliario y equipamiento general de oficina y colectividades. Desde 1986 representa y defiende los intereses de las empresas del sector de mueble de oficina y contract/ colectividades, y promociona su imagen y presencia en los mercados internacionales. DILE es miembro de FAMO desde el año 2008.

Empresa asociada AIDIMME Instituto Tecnológico

EN 1335-1:2021 1335-2:2019

MANTENIMIENTO Y LIMPIEZA

01. TEJIDOS

Artículos tapizados con tejidos (BASIC, VISUAL, CRYSTAL, RELIFE, ONE, BABEL, TONAL, JUST, FELICITY, ERA Y RIVET):

- Limpieza frecuente con aspiradora o limpieza en seco.
- Limpieza normal con paño ligeramente humedecido en agua templada y si la mancha lo requiere añadir un poco de jabón neutro (ph 5,5), aclarar y luego dejar secar al aire libre (evitar el sol).
- No usar lejías, productos abrasivos, ceras limpiadoras ni aerosoles de limpieza habituales en uso diario doméstico.

Artículos tapizados con polipieles o sintéticos. (URUGUAY Y VALENCIA):

- Limpieza normal con paño de micro fibra, ligeramente humedecido en agua templada y posterior secado con paño seco.
- Las manchas se deben tratar cuanto antes para evitar que el materia quede impregnado.
- Para manchas agresivas, como de bolígrafo, paño humedecido en una solución de agua con alcohol diluido.
- No utilizar productos abrasivos, ceras limpiadoras ni aerosoles de limpieza habituales en uso diario doméstico.
- No aplicar betunes ni productos de contenidos químicos.
- No aplicar nunca espuma seca ni rascar y/o frotar vigorosamente.
- Evitar la exposición a fuentes de calor.

Artículos tapizados con piel:

- Limpiar con delicadeza (sin frotar) con un simple paño a ser posible de micro fibra humedecido con agua.
- Si la mancha fuera más fuerte añadir un poco de jabón neutro (ph 5,5), aclarar y luego dejar secar al aire libre.
- Para manchas agresivas, como de bolígrafo, paño humedecido en una solución de agua con alcohol diluido.
- No utilizar productos abrasivos, ceras limpiadoras, aerosoles de limpieza habituales en uso diario domestico.
- No aplicar betunes ni productos de contenidos químicos.
- No aplicar nunca espuma seca.
- No rascar y/o frotar vigorosamente.
- Evitar la exposición a fuentes de calor.

02. PIEZAS DE PLÁSTICO Y MADERA

- Limpieza normal con paño ligeramente humedecido en agua templada con un poco de jabón neutro (ph 5,5), aclarar y posterior secado con paño seco.

03. PIEZAS METÁLICAS

- Limpieza normal con paño ligeramente humedecido en agua templada con un poco de jabón neutro (ph 5,5), aclarar y posterior secado con paño seco.
- Las piezas de aluminio pulido se puede recuperar con pulimento sobre un paño de algodón seco para restablecer sus condiciones de brillo iniciales.

04. FIN DE VIDA ÚTIL

EMBALAJES

Todos los materiales de embalaje utilizados pueden eliminarse sin peligro para el medio ambiente. La caja de cartón puede romperse o cortarse en trozos más pequeños, así como la bolsa para el envoltorio está formada de polietileno, todos estos materiales que componen el embalaje pueden llevarse a un centro de recogida de residuos o bien depositarse en un Punto Limpio. Eliminar el embalaje de transporte en la medida de lo posible lo más acorde con el medio ambiente. El retorno de los materiales de embalaje al circuito de materiales economiza materias primas y reduce la generación de residuos.

PRODUCTO

Todos los productos de Dileoffice tienen un alto grado de reciclabilidad, una vez finalizada su vida útil. Tras la separación de sus componentes la inmensa mayoría de estos son desmontables facilitando la segregación de los distintos materiales. Se recomienda su entrega a un Punto Limpio para su correcta separación y tratamiento, contribuyendo con ello al Medio Ambiente.

GARANTÍA

El periodo de garantía será de 5 años fecha factura, período en el cual DILE se compromete a reponer piezas defectuosas o con roturas. DILE no se hace responsable de usos indebidos que se pudieran realizar de nuestros fabricados, además se excluirá garantía por el deterioro en usos inadecuados y/o utilizar productos no recomendados para su mantenimiento. Disponible posibilidad de ampliación de garantía en proyectos / productos puntuales, a consultar con el departamento comercial.